SHARP

คู่มือการใช้งาน

ES-TD14D-R

• ซักผ้า • แช่ผ้า • ปั่นหมาด

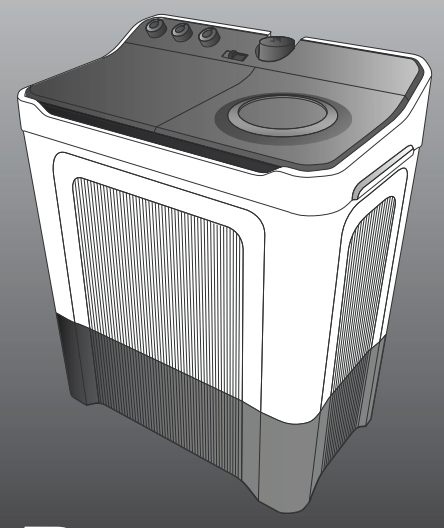

DOLPHINWAVE²

เรียน ท่านผู้มีอุปการคุณ,
ขอขอบพระคุณที่ท่านเลือกซื้อผลิตภัณฑ์จากชาร์ป
ผลิตภัณฑ์เครื่องนี้ผ่านการตรวจสอบคุณภาพอย่างเข้มงวดเพื่อให้ท่านได้รับความพึงพอใจอย่างสูงสุด
ก่อนใช้งานเครื่องซักผ้าชาร์ปเครื่องใหม่ของท่าน และเพื่อให้ท่านสามารถใช้งานได้อย่างประหยัด
และมีประสิทธิภาพสูงสุด โปรดอ่านคู่มือการใช้งานนี้ และเก็บไว้ในที่ที่ปลอดภัยเพื่อการอ้างอิงในอนาคต

สารบัญ

- ข้อมูลด้านความปลอดภัยและข้อควรระวังที่สำคัญ 2
- คำแนะนำการใช้งานเบื้องต้น 3
- วิธีการใช้งานเครื่อง 4-5
- ฟิลเตอร์..... 6
- การใช้งานท่อระบายน้ำ..... 7
- การดูแลรักษาเครื่อง 7
- การติดตั้ง 8
- ก่อนโทรติดต่อขอรับบริการ 8
- แผนผังวงจรไฟฟ้า..... 8
- ข้อมูลจำเพาะ 8

ข้อมูลด้านความปลอดภัยและข้อควรระวังที่สำคัญ 2

อย่าสอดมือของท่านลงในถังปั่นหมาดขณะที่ถังปั่นหมาดกำลังทำงาน

ถึงแม้ว่าถังปั่นหมาดจะหมุนช้า แต่นิ้วของท่านก็อาจติดอยู่ในผ้าที่กำลังปั่นได้ ควรให้เด็กอยู่ห่างจากเครื่องซักผ้าระหว่างที่เครื่องกำลังทำงาน

หยุดใช้เครื่องหากถังปั่นหมาดไม่หยุดหมุนภายใน 15 วินาทีหลังจากเปิดฝาปิด และโทรติดต่อศูนย์บริการทันที

การใช้งานเครื่องต่อไปจะทำให้เกิดอันตรายมาก

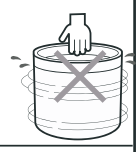

ต้องแน่ใจว่าท่านได้ใช้แผ่นปิดรูปวงกลม

อุปกรณ์นี้จะช่วยป้องกันผ้ากระจายออกมาจากเครื่องในระหว่างการปั่นหมาด

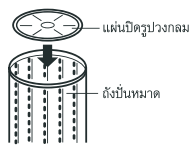

ห้ามฉีดพ่นน้ำลงบนแผงควบคุม

เพราะจะทำให้เกิดไฟฟ้าช็อต หรือเครื่องทำงานผิดปกติ

โปรดตรวจสอบให้แน่ใจว่าเต้าเสียบปลั๊กไฟ AC จ่ายกระแสไฟฟ้าตามที่ระบุ

การใช้กระแสไฟฟ้าที่นอกเหนือจากนี้อาจทำให้เกิดเพลิงไหม้ได้
ห้ามใช้กระแสไฟเกินกำลังของเต้าเสียบปลั๊กไฟ AC โดยการเสียบปลั๊กเครื่องใช้ไฟฟ้าหลายเครื่องมากเกินไป เพราะอาจทำให้เต้าเสียบปลั๊กไฟ AC เกิดความร้อนสูงเกิน จนทำให้เกิดเพลิงไหม้

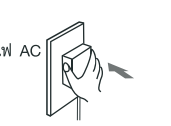

ห้ามวางบุหรี่ เทียนที่จุดไฟแล้ว หรือวัตถุที่มีความร้อนอื่นๆ บนตัวเครื่อง

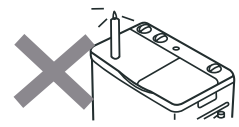

ห้ามใช้เครื่องในห้องน้ำหรือห้องอื่นๆ ที่มีความชื้น

เพราะจะทำให้ฉนวนกันไฟของสายไฟเสียหาย และทำให้เกิดไฟฟ้าช็อตหรือเพลิงไหม้

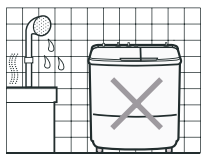

นำวัตถุแปลกปลอมออกมาจากในผ้าที่จะซักให้หมด

ห้ามนำสิ่งของดังต่อไปนี้ใส่เข้าไปในเครื่อง:

- เสื้อผ้าที่เปื้อนสารเคมีที่สามารถติดไฟได้ เช่น น้ำมันปิโตรเลียม เบนซิน ทินเนอร์ หรือก๊าซที่เป็นเชื้อเพลิง สารเคมีที่สามารถติดไฟได้ อาจทำให้เกิดเพลิงไหม้หรือการระเบิดได้

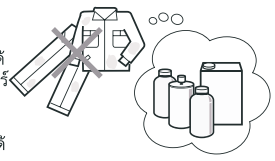

- ห้ามซักหรือปั่นหมาดเสื้อยกทรงที่มีโครงลวด โครงลวดอาจหลุดออกมาและทำให้เกิดความเสียหายต่อภายในถังซักหรือถังปั่นหมาด

- **ห้ามใช้สายไฟหรืออะแด็ปเตอร์ที่ชำรุดเสียหาย**
  เพราะอาจทำให้เกิดเพลิงไหม้ โปรดตรวจสอบสายไฟและอะแด็ปเตอร์ไฟฟ้าอย่างสม่ำเสมอว่ามีร่องรอยชำรุดเสียหายหรือไม่ หากสายไฟของเครื่องนี้เกิดการชำรุด จะต้องได้รับการเปลี่ยนใหม่โดยทางศูนย์บริการที่ได้รับการแต่งตั้งโดยชาร์ป เพื่อป้องกันอันตรายที่อาจเกิดขึ้น
- **ห้ามปล่อยให้เด็กซะโงกดูภายในถังซัก**
  เพราะเด็กอาจตกลงไปในถังของเครื่องซักผ้าได้
- **ห้ามให้มีเปลวไฟอยู่ใกล้กับเครื่องซักผ้า**
  ไม่เช่นนั้นอาจทำให้เกิดเพลิงไหม้ เพราะเครื่องมีชิ้นส่วนที่ทำจากพลาสติก
- **ห้ามใช้น้ำที่มีอุณหภูมิสูงกว่า 50 °C**
  ไม่เช่นนั้นอาจทำให้ตัวเครื่องเสียรูปทรง หรือทำให้เกิดน้ำรั่ว

ถอดแผ่นรองเครื่องด้านล่างก่อนใช้งานเสมอ

ก่อนถอด		หลังถอด
	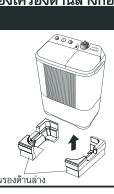	
×		○

คำแนะนำการใช้งานเบื้องต้น 3

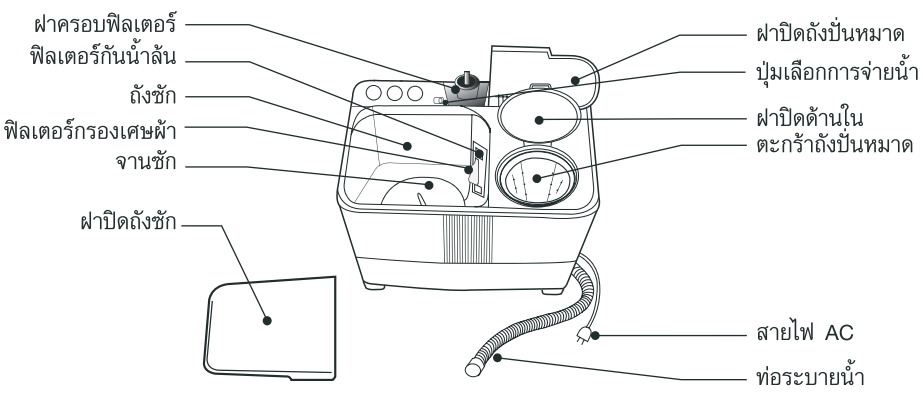

ตัวตั้งเวลาซัก/แช่ผ้า

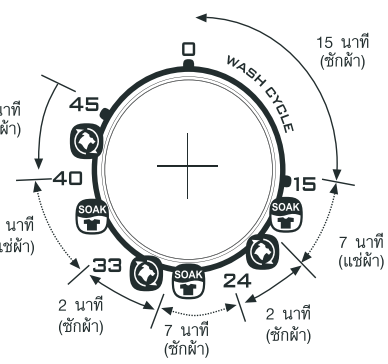

สัญลักษณ์		คำอธิบาย
		เครื่องซักผ้ากำลังอยู่ในการตั้งค่าการซัก จานซักจะหมุนในทิศทางที่ต่างกันสลับไปมา (โปรดดูภาพทางด้านซ้าย)
		เครื่องซักผ้ากำลังอยู่ในการตั้งค่าการแช่ผ้า ไม่มีการหมุนจานซัก (โปรดดูภาพทางด้านซ้าย)
จำนวนนาที	จำนวนการแช่ผ้า	**การตั้งเวลาซัก / แช่ผ้า**
24 นาที	1	2 นาที [ซักผ้า] → 7 นาที [แช่ผ้า] → 15 นาที [ซักผ้า] → ปิด
33 นาที	2	2 นาที [ซักผ้า] → 7 นาที [แช่ผ้า] → 2 นาที [ซักผ้า] → 7 นาที [แช่ผ้า] → 15 นาที [ซักผ้า] → ปิด
45 นาที	3	5 นาที [ซักผ้า] → 7 นาที [แช่ผ้า] → 2 นาที [ซักผ้า] → 7 นาที [แช่ผ้า] → 2 นาที [ซักผ้า] → 7 นาที [แช่ผ้า] → 15 นาที [ซักผ้า] → ปิด

หมายเหตุ:
- *หากตัวตั้งเวลาซัก ถูกตั้งไว้ที่ 15 นาที (รอบการซัก) เครื่องจะทำการซักเท่านั้น ไม่มีการแช่ผ้า*
- *หากตัวตั้งเวลาซักถูกตั้งค่าไปที่สัญลักษณ์ "การซัก (WASH)" เครื่องจะซักผ้าเป็นเวลา 2 นาทีหรือ 5 นาที*
- *หากตัวตั้งเวลาถูกตั้งค่าไปที่สัญลักษณ์ "แช่ผ้า (SOAK)" ตัวเครื่องจะไม่ทำงาน และทำการแช่ผ้าเป็นเวลา 7 นาที*

• ข้อควรจำ

1. เพื่อให้เครื่องซักผ้าของท่านมีประสิทธิภาพการทำงานที่ประหยัดและดีที่สุด ควรใช้น้ำในระดับที่เหมาะสมกับน้ำหนักของผ้าที่ซัก
2. เพื่อประสิทธิภาพการซักและการล้างน้ำที่ประหยัดและดีที่สุด โปรดเจาะจงเลือกใช้ผงซักฟอกที่เหมาะสำหรับการซักเครื่องเท่านั้น
3. ระดับความสะอาดของผ้าจะเพิ่มขึ้นตามจำนวนครั้งของการแช่ผ้า

• ขั้นตอน

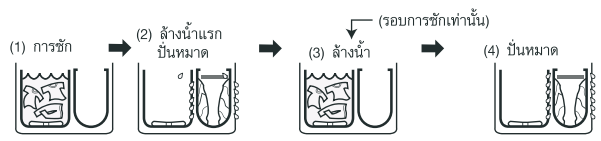

• หลังการซัก

1. ระบายน้ำออกให้หมด
2. ดึงปลั๊กไฟออก (เพื่อป้องกันการเกิดอุบัติเหตุ)
3. กำจัดเศษผ้าออกจากฟิลเตอร์กรองเศษผ้า
4. เช็ดน้ำออกจากถังซัก (เปิดฝาทิ้งไว้ครู่หนึ่งจนกว่าถังซักจะแห้งสนิท)

วิธีการใช้งานเครื่อง 4

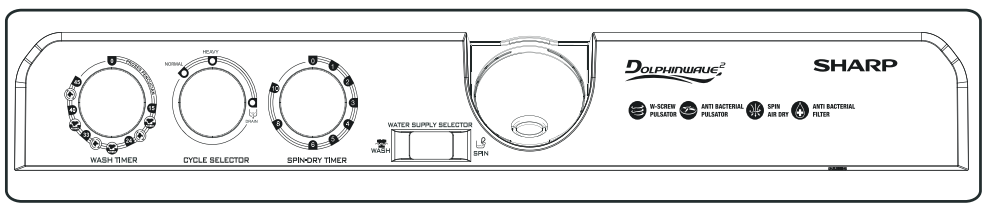

1 การซักผ้า

1 เสียบปลั๊กไฟของตัวเครื่องเข้ากับเต้าเสียบปลั๊กไฟ 220 V, 50 Hz ที่สามารถเข้าถึงง่าย

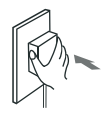

2 วางท่อระบายน้ำให้ทอดยาวตามแนวนอน

3 ดันท่อน้ำเข้ากับทางจ่ายน้ำเข้าเครื่อง ดังภาพตัวอย่างที่แสดง

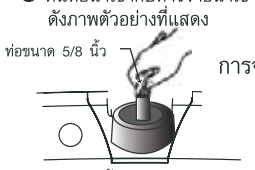

การจ่ายน้ำเข้าเครื่อง

4 การเติมน้ำ:

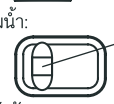

WASH (ถังซัก) SPIN (ปั่นหมาด)

- เลื่อนสวิตช์เลือกการจ่ายน้ำไปที่ "WASH" (ถังซัก)
- ตั้งค่าปุ่มปรับระดับน้ำไปที่ระดับที่ต้องการ และเติมน้ำให้ตรงกับระดับที่แสดงเครื่องหมายไว้

5 ใส่ผงซักฟอก

6 หมุนปุ่มเลือกโปรแกรมการซักเพื่อเลือกลักษณะการซักที่ต้องการ

7 หมุนปุ่มตั้งเวลาไปที่การตั้งค่า 1.0~2.0 นาที เพื่อละลายผงซักฟอก

8 ใส่ผ้าลงในเครื่อง

9 ตั้งค่าลักษณะการซักเป็น "NORMAL (ปกติ)" ไม่ใช่ "HEAVY (เต็มกำลัง)" หากผ้าที่ซักมีน้ำหนักน้อยกว่า 2.4 กก.

10 หมุนปุ่มตั้งเวลาซักผ้าไปที่ระยะเวลาที่ต้องการ

11 ระยะเวลาที่แนะนำสำหรับการซัก

ผ้าที่ซัก	ระยะเวลาการซัก
ผ้าเนื้อหนา เช่น ผ้าขนหนู ผ้าห่ม	ประมาณ 45 นาที
ผ้าเนื้อหนา เช่น ยีนส์	ประมาณ 33 นาที
ผ้าฝ้าย (เช่น ชุดชั้นใน)	ประมาณ 24 นาที
ผ้าใยสังเคราะห์ (เนื้อผ้าบางเบา)	ประมาณ 15 นาที

12 ระบายน้ำออกจากเครื่องหลังการซัก

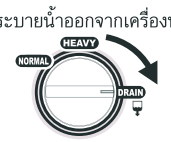

ปุ่มเลือกรอบการซัก

2 การล้างน้ำแรก และปั่นหมาด

1 ถ่ายผ้าที่ซักแล้วไปที่ถังปั่นหมาด

ใส่ผ้าชิ้นใหญ่ เช่น ผ้าปู และผ้าขนหนู ไว้ทางด้านล่าง และกดผ้าลงให้อยู่ในระดับเสมอกัน

- หากท่านใส่ผ้าชิ้นใหญ่ไว้ด้านบน ความเร็วในการหมุนอาจไม่เต็มที่ การปั่นหมาดอาจไม่เพียงพอ และอาจทำให้เครื่องสั่นแรงมากขึ้น

2 ปั่นหมาด

① **กดแผ่นปิดรูปวงกลมให้อยู่ในระดับที่สม่ำเสมอ**
- แม้ในขณะปั่นหมาดผ้าจำนวนน้อย ก็ต้องมั่นใจว่าท่านได้ใช้แผ่นปิดรูปวงกลมด้วยเสมอ

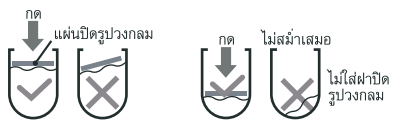

② **ปิดฝาด้านใน และฝาปิดถังปั่นหมาด**

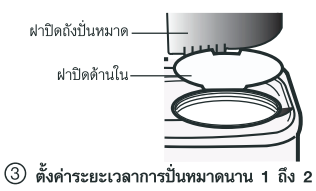

③ **ตั้งค่าระยะเวลาการปั่นหมาดนาน 1 ถึง 2 นาที**

3 การปั่นหมาดด้วยระบบปล่อยน้ำแบบฝอย

① เปิดฝาปิดถังปั่นหมาด

② เลื่อนสวิตช์เลือกการจ่ายน้ำไปที่ "SPIN" (ถังปั่นหมาด) และเติมน้ำลงในถังปั่นหมาดเป็นเวลานาน 1 ถึง 2 นาที ควบคุมการไหลของน้ำโดยใช้ก๊อกน้ำ หากน้ำไหลแรงเกินไป น้ำบางส่วนอาจไหลไปที่พื้นที่ด้านล่างของถังซัก

WASH (ถังซัก) SPIN (ถังปั่นหมาด)

③ ปิดฝาปิดถังปั่นหมาด และปั่นผ้าประมาณ 1 ถึง 2 นาที